

KNP#I,Þ‰(=D‘Ł"",Þ‰P<F ’‰aWF} ª yP # / 0U[;B ,Þ‰ (=D‘Ł"" Œ0¤ U,ïc"c$7 #ı(},Þ‰(=D _7K Œ,Þ‰(=DGÙ 0U[; B gB%] Œ4ü# ,Þ‰P<F ’‰,Þ‰‘Ł#O[;B 7 0U Œ :!23ø$˘g³$)4GÙ – o %› s

- ■
- ■
- ■
- ■
- ■

£

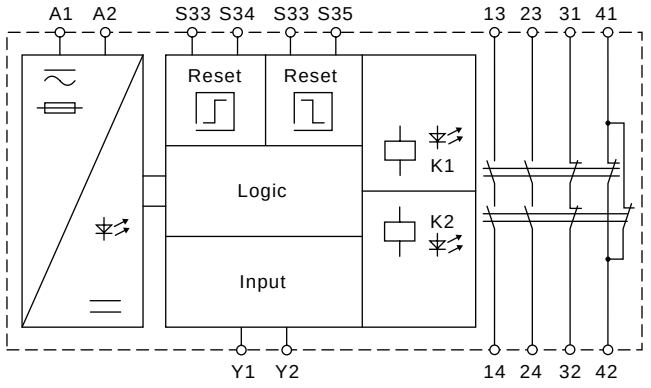

¶ @

– .	PLd, L{%]ISO 13849
¶ ð	Cat.3, L{%]ISO 13849
‘	20/É
u fi ~ $ ä	
u fi . â|	
» â|	
¶ – .	
Ò¢ ¶ – .	
F ^ { Z	
¶ â| ª	
} L . â| " ä	
? 4 . â| " ä	
2 ð	

µ © &